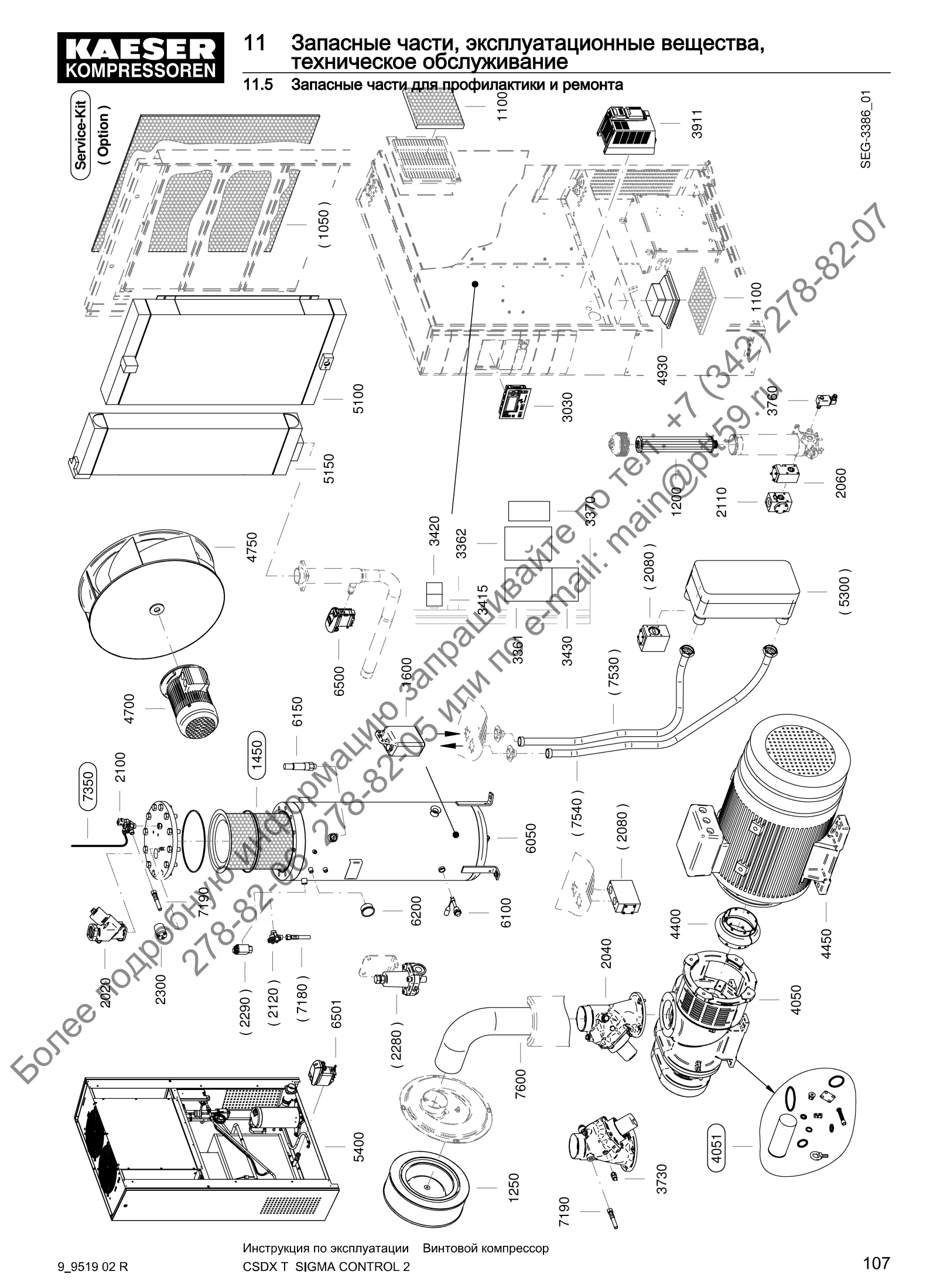

Более подробную информацию запрашивайте по тел. +7 (342) 278-82-07
278-82-00 278-82-05 или по e-mail: main@pt59.ru